断面図

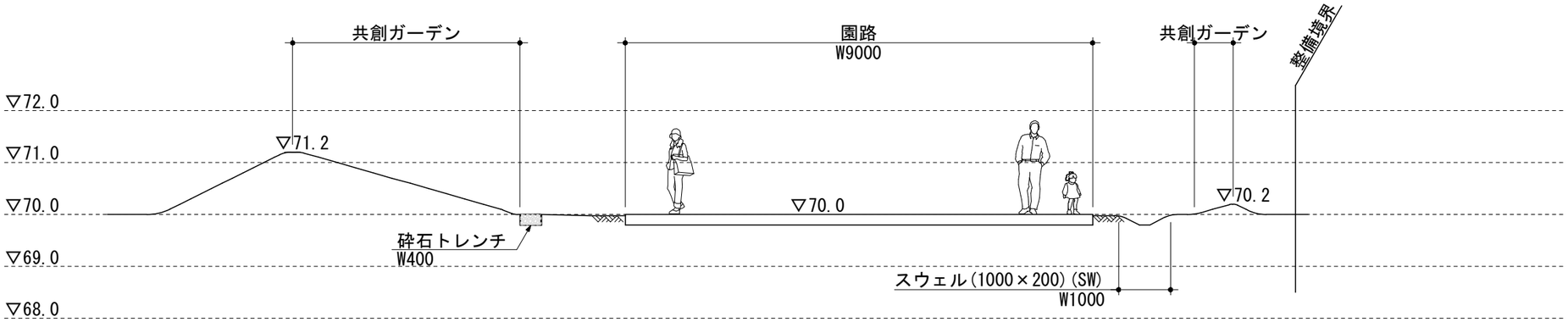

A-A'断面図 S=1:100

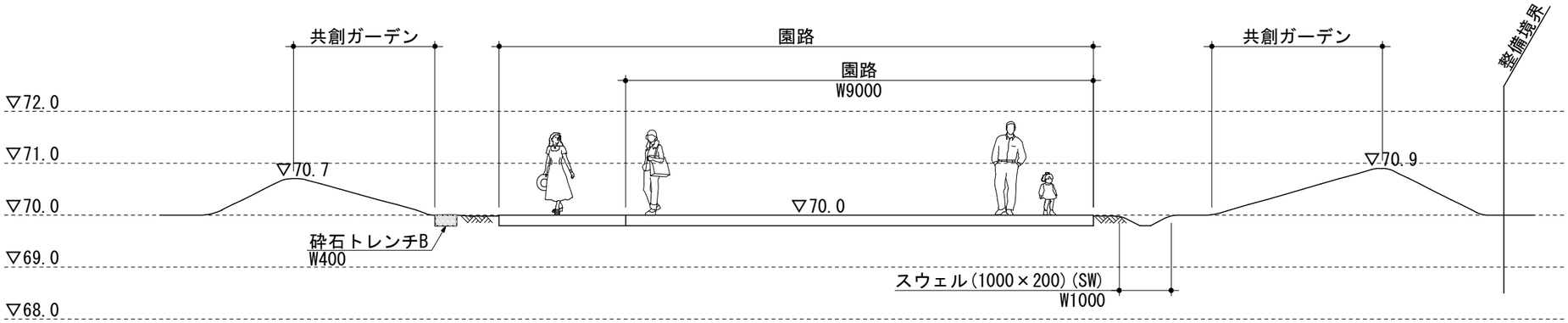

B-B'断面図 S=1:100

砕石トレンチB

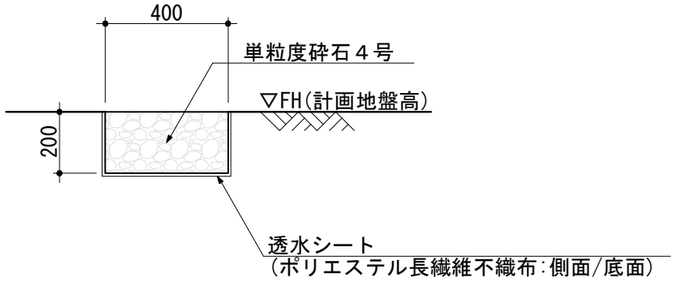

断面図 S=1:20

スウェル(1000×200)(SW)

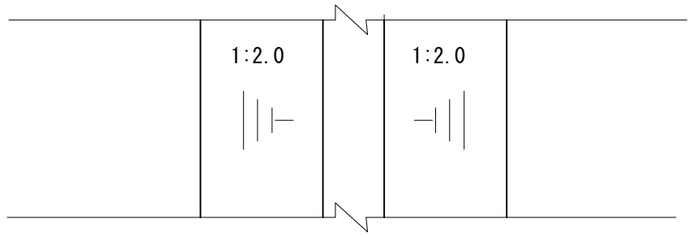

平面図 S=1:20

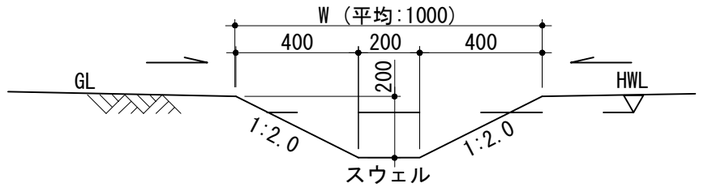

断面図 S=1:20

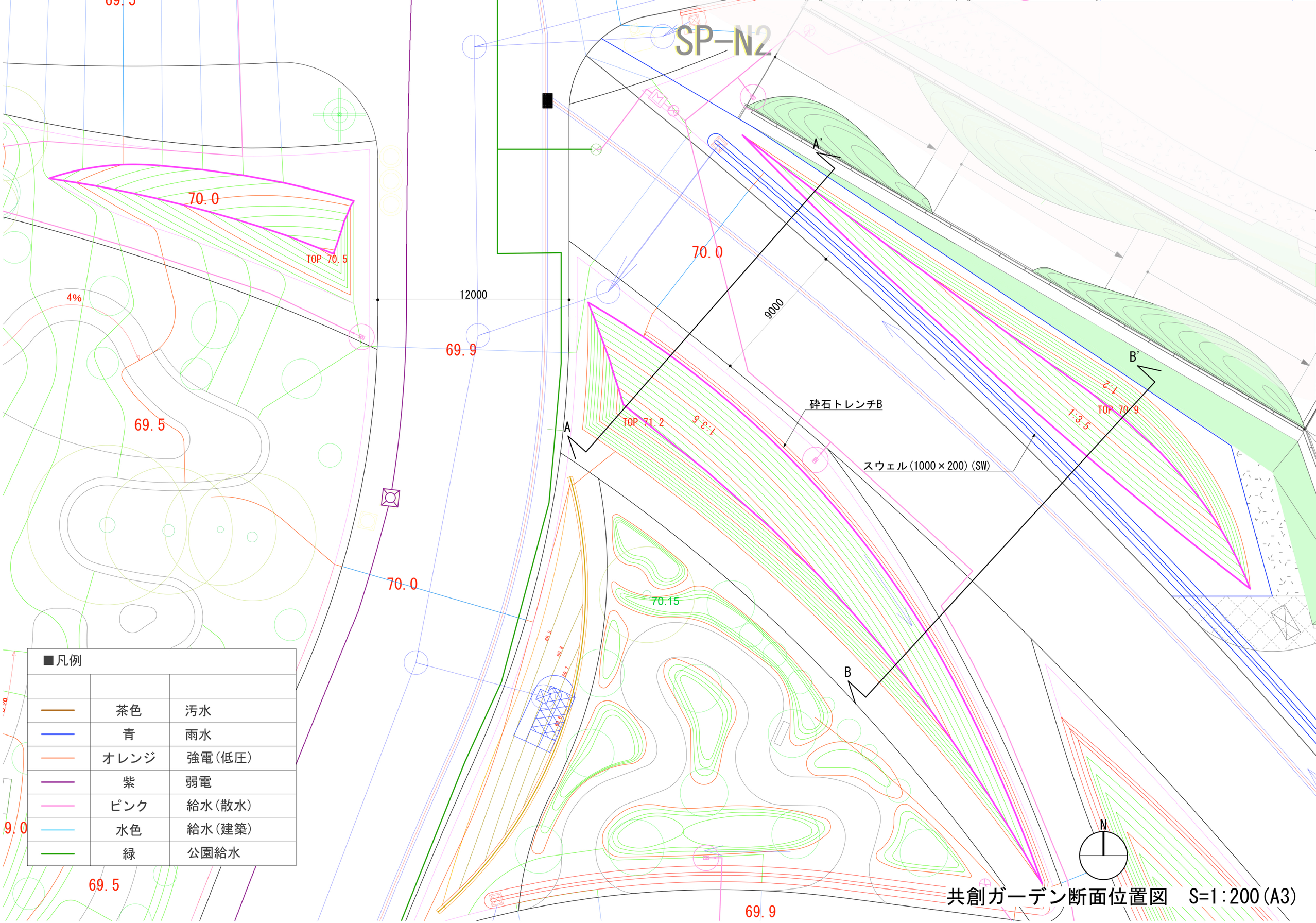

■凡例

	茶色	汚水
	青	雨水
	オレンジ	強電(低圧)
	紫	弱電
	ピンク	給水(散水)
	水色	給水(建築)
	緑	公園給水

共創ガーデン断面位置図　S=1:200(A3)